MEAX DOX

ИНТЕЛЛЕКТУАЛЬНЫЙ ИНСТРУМЕНТ ДЛЯ СОЗДАНИЯ ОТЧЕТОВ ИЗМЕРЕНИЙ И СОЗДАНИЕ БАЗ ДАННЫХ

MEAX Dox - это программное обеспечение, которое поможет создать профессиональный отчет и вести базу данных измерений MEAX, выполненных в полевых условиях. Составление отчетов по измерениям это трудоемкая работа, которая может занимать несколько часов.

MEAX Dox сформирует отчет об измерении всего за 30 секунд. Встроенный инструмент создает 3D-модель станка, в соответствии с категорией станка,указанной в стандартах ISO.

Это позволит легче визуализировать и понять результат отчёта об измерениях. Вы можете сохранить несколько измерений станка на вашем ПК, и узнаете, какой износ у вашего станка происходит с течением времени.

После этого будет легко определить, когда требуется техническое обслуживание.

Отчет за 30 секунд!

MEAX предлагает быстрые и эффективные проверки геометрического состояния станков. MEAX DOX Отчеты это современный процесс документирования с непревзойденным качеством , обеспечивающий быструю и правильную трактовку собранных геометрических данных.

1. Выберите модель станка

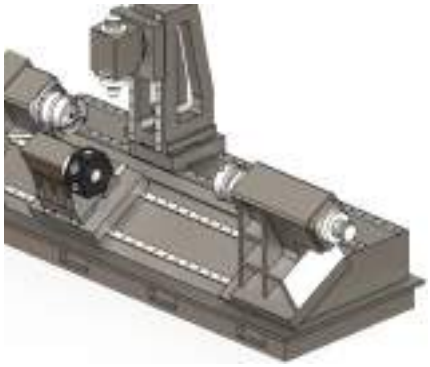

2. Импортируйте файл данных

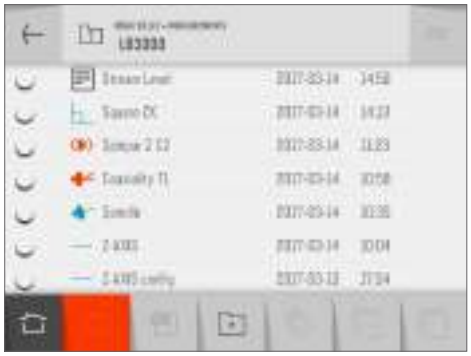

3. Создайте отчет!

www.meax.com

Meax
ACOEM Group

Сделайте оси станка прямыми!
MEAX MEAX DOX отслеживает систему координат станка. После выбора типа станка MEAX DOX автоматически вставляет правильную систему координат в отчет, связывая файл данных MEAX с осями конфигурации станка.

Современная библиотека станков
В MEAX DOX есть внушительная библиотека моделей станков. Интуитивно понятный пользовательский интерфейс помогает пользователю при выборе типа станка, шпиндельной головки, поворотного стола, револьверной головы и других функций, обеспечивая имитацию реального станка.

Поддерживается широкий спектр типов станков:

Горизонтальные обрабатывающие центры ISO 10791-1
Вертикальные обрабатывающие центры ISO 10791-2
Универсальные обрабатывающие центры ISO 10791-3
Горизонтальные фрезерные станки серии ISO 3070
Вертикальные фрезерные станки серии ISO 8636
Горизонтальные токарные центры ISO 13041-1
Вертикальные токарные центры ISO 13041-2
Вертикальные токарно-карусельные центры ISO13041-4
И многое др...

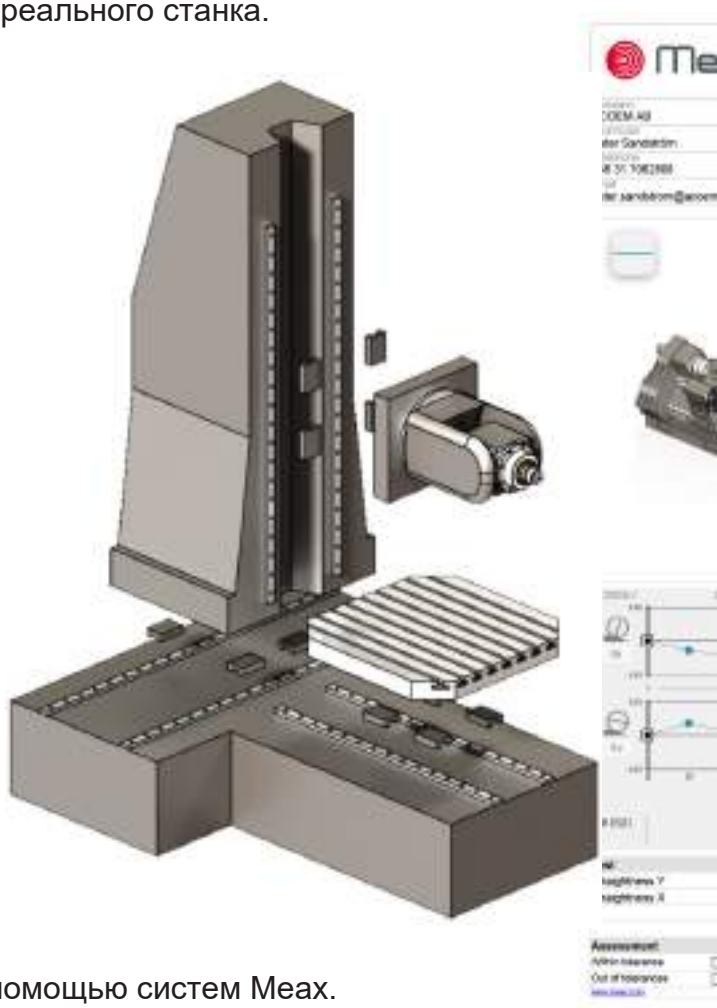

MEAX DOX

- Создает базу данных всех измерений, выполненных с помощью систем Meax.
- Делает 3D-изображение различных типов станков, указанных в стандартах ISO для визуализации.
- Формирует профессиональные протоколы измерений всех измерений, выполненных на станке

P-0332-GB MEAX DOX 2018

acoem

All rights reserved. No part of this manual may be copied or reproduced in any form or by any means without prior permission from ACOEM AB. www.meax.se

Официальный партнёр Meax – ООО «СервисТЕХ»
Россия г. Москва Тел: +7 499 550 29 47
www.servicetex.ru