AH 系列冷卻器
Plate - Fin Heat Exchangers
AH0608T - CA*

AH	-	06	-	08T	-	C	-	A*
1		2		3		4		5

1	冷排形式
2	風扇英吋尺寸，附溫度保溫功能
3	冷排規格
4	風扇罩
5	A*：交流 AC 電壓，詳見型號列表 D*：直流 DC 電壓，詳見型號列表

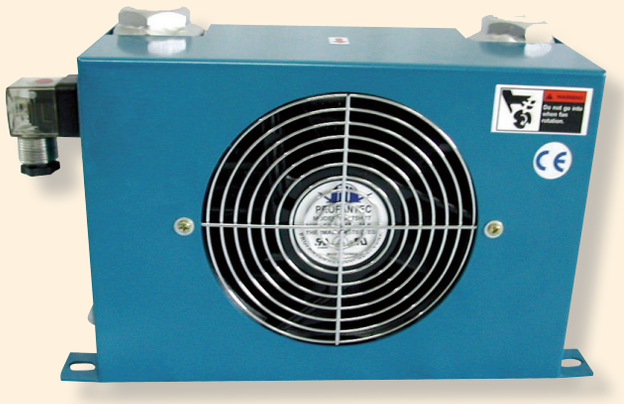

- 為保護冷卻器不破裂，當冷卻器裝置於回油迴路時，必須加裝防爆閥或旁通卸載迴路。建議最佳使用方式：使用另外一台小幫浦，抽取油箱內熱油供應冷卻器，使成一獨立循環回路。
- To avoid the leakage caused by peak pressure, an Anti-Explosion Valve or By-Pass Valve should be always mounted. Off-line cooling is strongly recommended. Pumping the oil from the tank to the heat exchanger with a separated cooling pump.

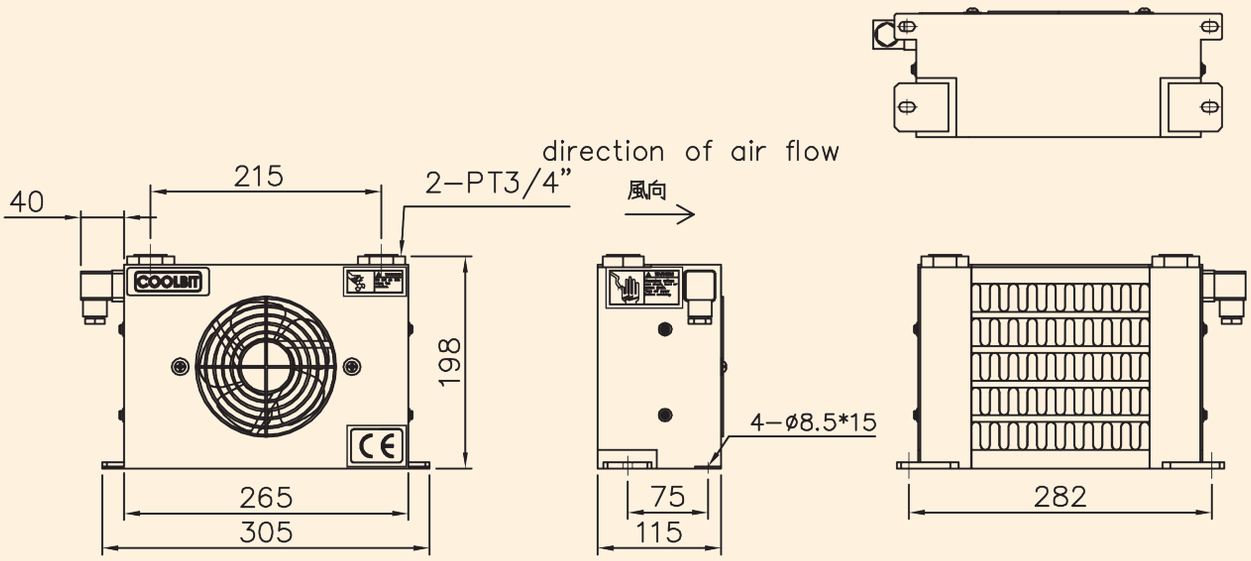

型號 Part No.	流量範圍 ℓ /min Flow Rate	標準電壓 V Standard Voltage	頻率 Hz Frequency	功率 W Power	電流 A Current	轉速 R.P.M Rotation Speed	空氣量 m³/h Air Flow	防護等級 IP IP Level	噪音 dB(A) Noise	認證 Certification	備註 Note
AH0608T-CA3	3-60 (非 PUMP 吐出量)	單相 380	50/60	30/25	0.16/0.14	2850/3450	457/553	54	42/48	CE	附溫度保護 With Thermal Protection Switch
AH0608T-CA2		單相 230	50/60	45/37	0.27/0.23	2850/3450	457/553	54	42/48	CE	
AH0608T-CA1		單相 115	50/60	45/37	0.6/0.5	2850/3450	457/553	54	42/48	CE	
AH0608T-CD1		DC12		12	1.0	2700	445	67	40	CE	
AH0608T-CD2		DC24		12	0.5	2700	445	67	40	CE	

乙二醇使用者請洽詢經銷商

AH 系列冷卻器
Plate - Fin Heat Exchangers
AH0608LT - CA*

AH - 06 - 08LT - C - A*

1 2 3 4 5

1	冷排形式
2	風扇英吋尺寸，附溫度保溫功能：6"
3	冷排規格
4	風扇罩
5	A*：交流 AC 電壓，詳見型號列表 D*：直流 DC 電壓，詳見型號列表

- 為保護冷卻器不破裂，當冷卻器裝置於回油迴路時，必須加裝防爆閥或旁通卸載迴路。建議最佳使用方式：使用另外一台小幫浦，抽取油箱內熱油供應冷卻器，使成一獨立循環回路。
- To avoid the leakage caused by peak pressure, an Anti-Explosion Valve or By-Pass Valve should be always mounted. Off-line cooling is strongly recommended. Pumping the oil from the tank to the heat exchanger with a separated cooling pump.

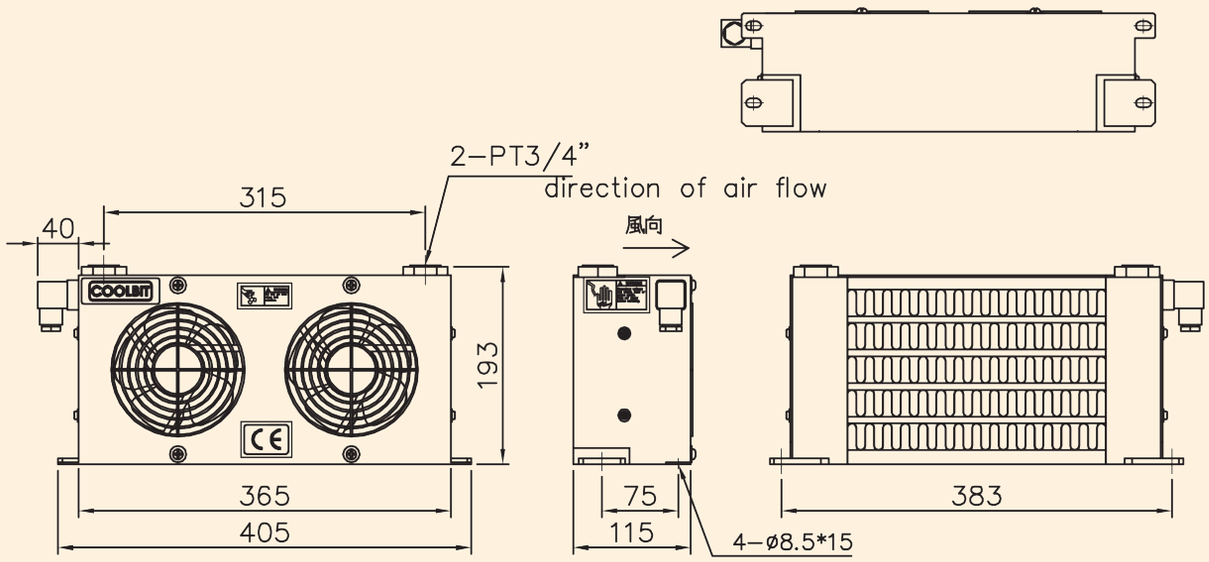

型號 Part No.	流量範圍 ℓ /min Flow Rate	標準電壓 V Standard Voltage	頻率 Hz Frequency	功率 W Power	電流 A Current	轉速 R.P.M Rotation Speed	空氣量 m³/h Air Flow	防護等級 IP IP Level	噪音 dB(A) Noise	認證 Certification	備註 Note
AH0608LT-CA3	3-60 (非 PUMP 吐出量)	單相 380	50/60	60/50	0.32/0.28	2850/3450	914/1106	54	42/48	CE	附溫度保護 With Thermal Protection Switch
AH0608LT-CA2		單相 230	50/60	90/74	0.54/0.46	2850/3450	914/1106	54	42/48	CE	
AH0608LT-CA1		單相 115	50/60	90/74	1.2/1.0	2850/3450	914/1106	54	42/48	CE	
AH0608LT-CD1		DC12		12x2	1.0x2	2700	890	67	40	CE	
AH0608LT-CD2		DC24		12x2	0.5x2	2700	890	67	40	CE	

乙二醇使用者請洽詢經銷商

AH 系列冷卻器
Plate - Fin Heat Exchangers
AH1012 - CA*/AH1012 - 3P - CA*

AH - 10 - 12 - 3P - C - A*

1 2 3 4 5 6

1	冷排形式
2	風扇英吋尺寸 : 10"
3	冷排規格
4	三相 230/400V，空白者為單相
5	風扇罩
6	A*：交流 AC 電壓，詳見型號列表 D*：直流 DC 電壓，詳見型號列表

AH1012-CA*

AH1012-3P-CA*

- 為保護冷卻器不破裂，當冷卻器裝置於回油迴路時，必須加裝防爆閥或旁通卸載迴路。建議最佳使用方式：使用另外一台小幫浦，抽取油箱內熱油供應冷卻器，使成一獨立循環回路。
- To avoid the leakage caused by peak pressure, an Anti-Explosion Valve or By-Pass Valve should be always mounted. Off-line cooling is strongly recommended. Pumping the oil from the tank to the heat exchanger with a separated cooling pump.

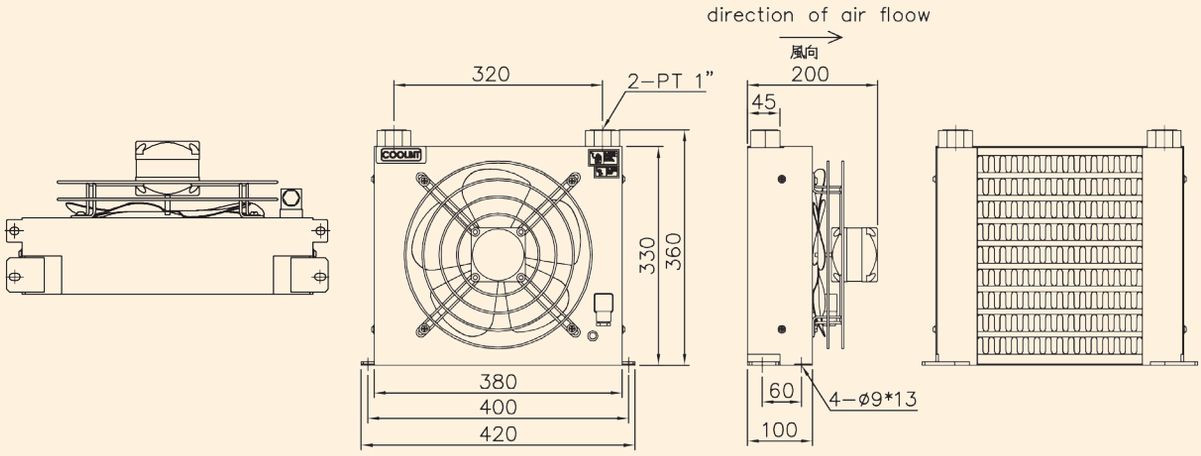

型號 Part No.	流量範圍 ℓ /min Flow Rate	標準電壓 V Standard Voltage	頻率 Hz Frequency	功率 W Power	電流 A Current	轉速 R.P.M Rotation Speed	空氣量 m³/h Air Flow	防護等級 IP IP Level	噪音 dB(A) Noise	認證 Certification
AH1012-CA2	20-100 (非 PUMP 吐出量)	單相 230	50/60	60/58	0.42/0.36	1300/1550	1500	54	60	CE
AH1012-CA1		單相 115	50/60	60/58	0.8/0.74	1300/1550	1500	54	60	CE
AH1012-CD1		DC12		192	16	2000	1500	68	60	CE
AH1012-CD1		DC12		192	8	2400	1500	68	60	CE

型號 Part No.	流量範圍 ℓ /min Flow Rate	標準電壓 V Standard Voltage	頻率 Hz Frequency	功率 W Power	電流 A Current	轉速 R.P.M Rotation Speed	空氣量 m³/h Air Flow	防護等級 IP IP Level	噪音 dB(A) Noise	認證 Certification
AH1012-3P-CA2	20-100 (非 PUMP 吐出量)	三相 230	50/60	80	0.45	2200	1500	54	60	CE
AH1012-3P-CA3		三相 400	50/60	80	0.22	200	1500	54	60	CE

乙二醇使用者請洽詢經銷商

AH 系列冷卻器
Plate - Fin Heat Exchangers
AH1215 - CA*

AH - 12 - 15 - C - A*
1 2 3 4 5

1	冷排形式
2	風扇英吋尺寸 : 10"
3	冷排規格
4	風扇罩
5	A*：交流 AC 電壓，詳見型號列表 D*：直流 DC 電壓，詳見型號列表

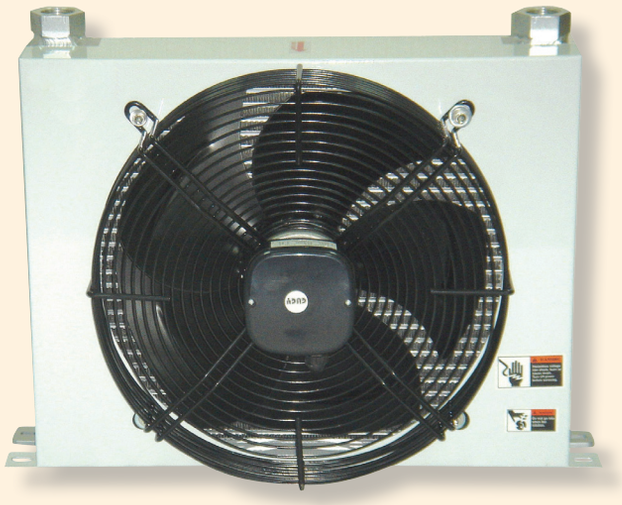

- 為保護冷卻器不破裂，當冷卻器裝置於回油迴路時，必須加裝防爆閥或旁通卸載迴路。建議最佳使用方式：使用另外一台小幫浦，抽取油箱內熱油供應冷卻器，使成一獨立循環回路。
- To avoid the leakage caused by peak pressure, an Anti-Explosion Valve or By-Pass Valve should be always mounted. Off-line cooling is strongly recommended. Pumping the oil from the tank to the heat exchanger with a separated cooling pump.

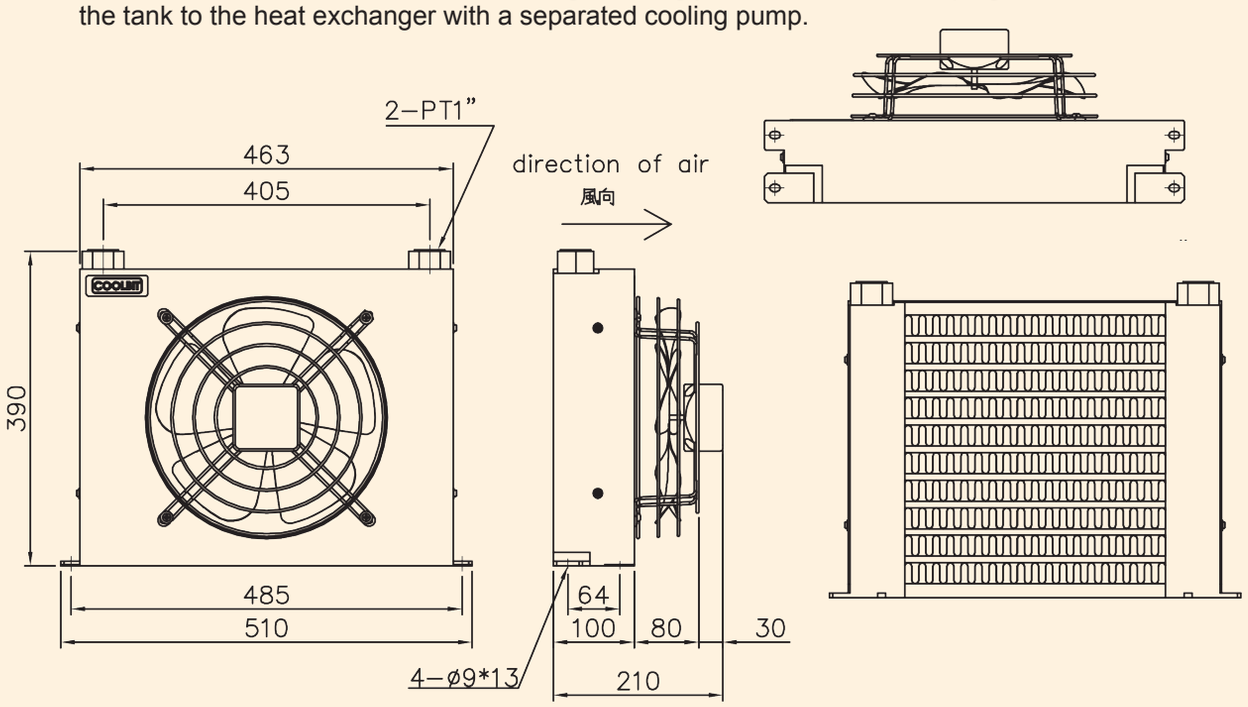

型號 Part No.	流量範圍 ℓ /min Flow Rate	標準電壓 V Standard Voltage	頻率 Hz Frequency	功率 W Power	電流 A Current	轉速 R.P.M Rotation Speed	空氣量 m³/h Air Flow	防護等級 IP IP Level	噪音 dB(A) Noise	認證 Certification
AH1012-3P-CA2	20-100 (非 PUMP 吐出量)	三相 230	50/60	130	0.5/0.45	2420/2510	1800/1900	54	60	CE
AH1012-3P-CA3		三相 400	50/60	130	0.29/0.26	2420/2510	1800/1900	54	60	CE
AH1215-CD1		DC12		192	16	2000	2000	68	65	CE
AH1215-CD2		DC24		192	8	2400	2000	68	65	CE

乙二醇使用者請洽詢經銷商

AH 系列冷卻器
Plate - Fin Heat Exchangers
AH1418 - CA*

AH	-	14	-	18	-	C	-	A*
1		2		3		4		5

1	冷排形式
2	風扇英吋尺寸 : 10"
3	冷排規格
4	風扇罩
5	A*：交流 AC 電壓，詳見型號列表 D*：直流 DC 電壓，詳見型號列表

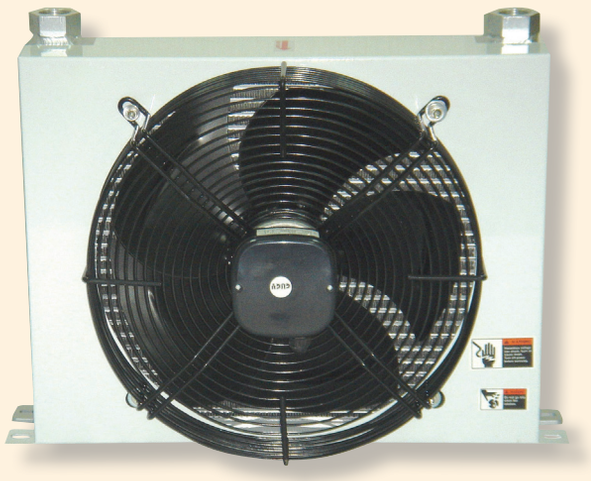

- 為保護冷卻器不破裂，當冷卻器裝置於回油迴路時，必須加裝防爆閥或旁通卸載迴路。建議最佳使用方式：使用另外一台小幫浦，抽取油箱內熱油供應冷卻器，使成一獨立循環回路。
- To avoid the leakage caused by peak pressure, an Anti-Explosion Valve or By-Pass Valve should be always mounted. Off-line cooling is strongly recommended. Pumping the oil from the tank to the heat exchanger with a separated cooling pump.

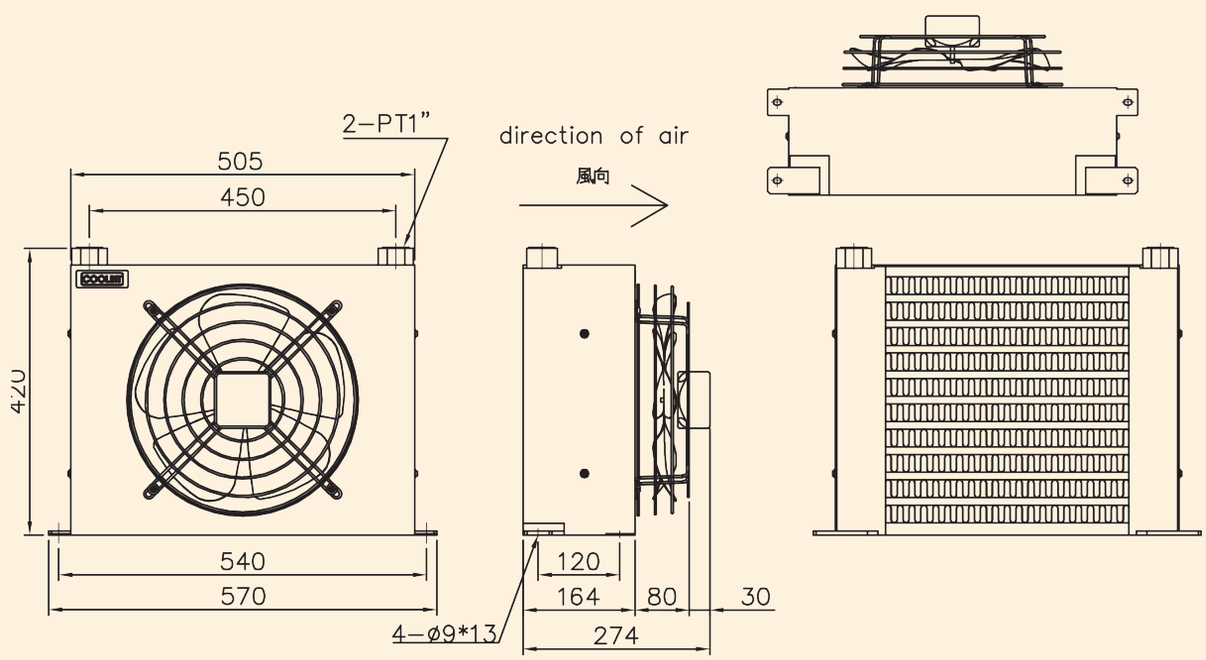

型號 Part No.	流量範圍 ℓ /min Flow Rate	標準電壓 V Standard Voltage	頻率 Hz Frequency	功率 W Power	電流 A Current	轉速 R.P.M Rotation Speed	空氣量 m³/h Air Flow	防護等級 IP IP Level	噪音 dB(A) Noise	認證 Certification
AH1418-CA2	30-100 (非 PUMP 吐出量)	三相 230	50/60	150/180	0.8/0.7	1380/1550	3200/3800	54	62	CE
AH1418-CA3		三相 400	50/60	150/180	0.4/0.36	1380/1550	3200/3800	54	62	CE
AH1418-CA4		三相 440	50/60	150/180	0.4/0.43	1380/1550	3200/3800	54	62	CE

乙二醇使用者請洽詢經銷商 & 防爆電機驅動請洽詢經銷

AH 系列冷卻器
Plate - Fin Heat Exchangers
AH1428 - CA*

AH - 14 - 28 - C - A*
1 2 3 4 5

1	冷排形式
2	風扇英吋尺寸 14"
3	冷排規格
4	風扇罩
5	A*：交流 AC 電壓，詳見型號列表 D*：直流 DC 電壓，詳見型號列表

- 為保護冷卻器不破裂，當冷卻器裝置於回油迴路時，必須加裝防爆閥或旁通卸載迴路。建議最佳使用方式：使用另外一台小幫浦，抽取油箱內熱油供應冷卻器，使成一獨立循環回路。
- To avoid the leakage caused by peak pressure, an Anti-Explosion Valve or By-Pass Valve should be always mounted. Off-line cooling is strongly recommended. Pumping the oil from the tank to the heat exchanger with a separated cooling pump.

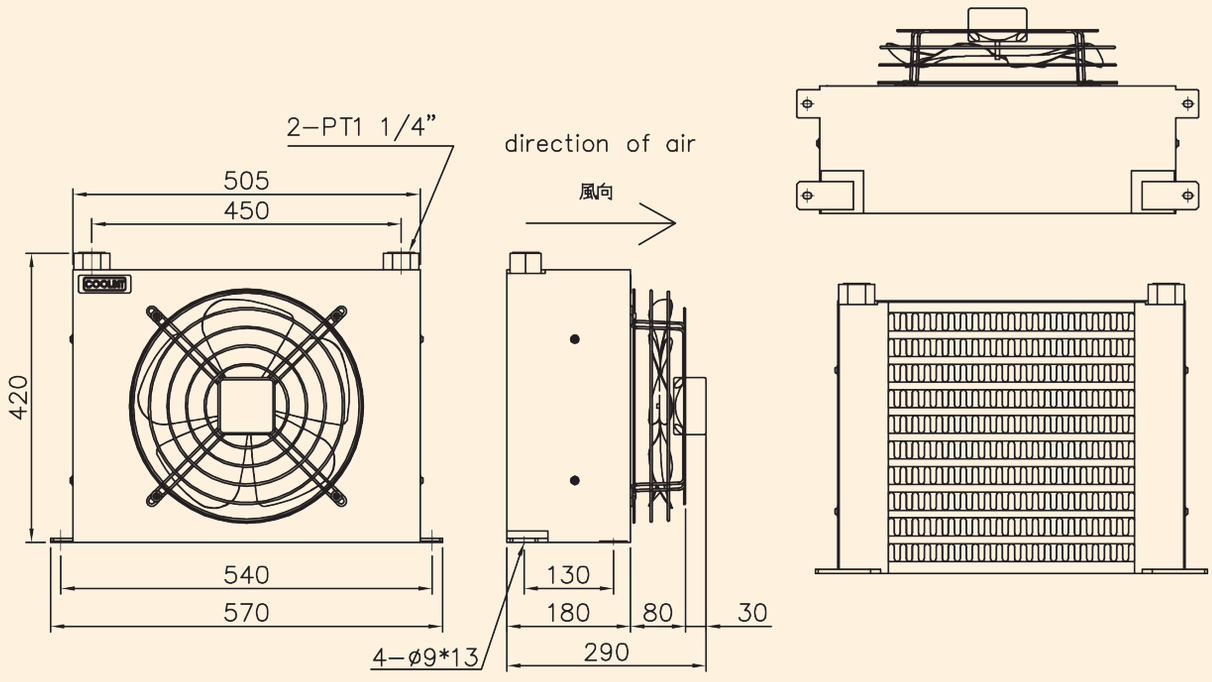

型號 Part No.	流量範圍 ℓ /min Flow Rate	標準電壓 V Standard Voltage	頻率 Hz Frequency	功率 W Power	電流 A Current	轉速 R.P.M Rotation Speed	空氣量 m³/h Air Flow	防護等級 IP IP Level	噪音 dB(A) Noise	認證 Certification
AH1428-CA2	30-150 (非 PUMP 吐出量)	三相 230	50/60	150/180	0.8/0.7	1380/1550	3200/3800	54	62	CE
AH1428-CA3		三相 400	50/60	150/180	0.4/0.36	1380/1550	3200/3800	54	62	CE
AH1428-CA4		三相 440	50/60	150/260	0.43/0.4	1380/1550	3200/3800	54	62	CE

乙二醇使用者請洽詢經銷商 & 防爆電機驅動請洽詢經銷

AH 系列冷卻器
Plate - Fin Heat Exchangers
AH1490 - CA*

AH	-	14	-	90	-	C	-	A*
1		2		3		4		5

1	冷排形式
2	風扇英吋尺寸 : 14"
3	冷排規格
4	風扇罩
5	A*：交流 AC 電壓，詳見型號列表 D*：直流 DC 電壓，詳見型號列表

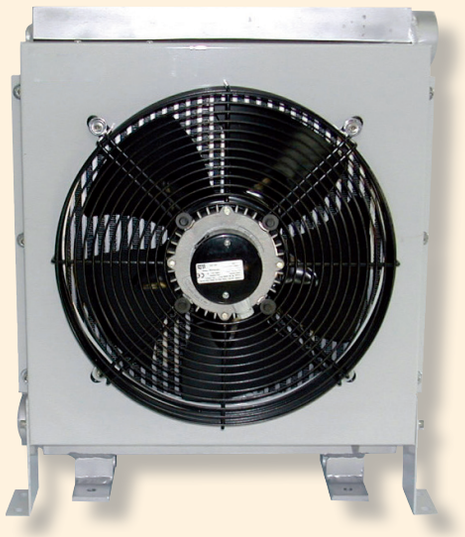

- 為保護冷卻器不破裂，當冷卻器裝置於回油迴路時，必須加裝防爆閥或旁通卸載迴路。建議最佳使用方式：使用另外一台小幫浦，抽取油箱內熱油供應冷卻器，使成一獨立循環回路。
- To avoid the leakage caused by peak pressure, an Anti-Explosion Valve or By-Pass Valve should be always mounted. Off-line cooling is strongly recommended. Pumping the oil from the tank to the heat exchanger with a separated cooling pump.

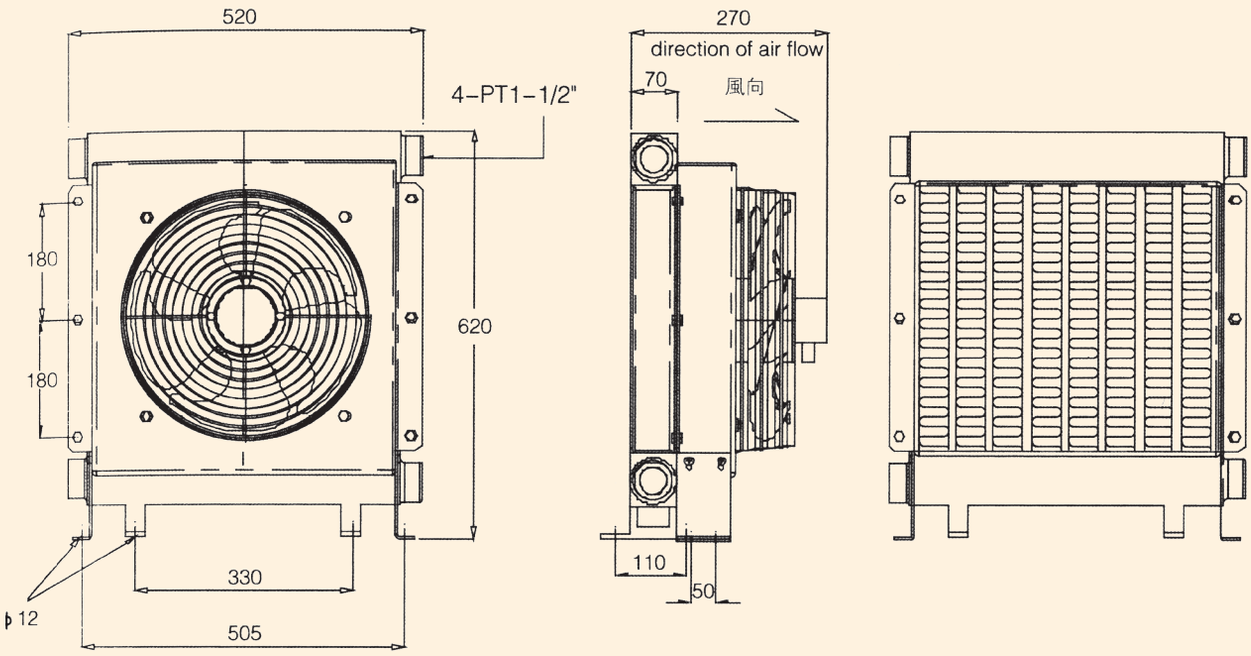

型號 Part No.	流量範圍 ℓ /min Flow Rate	標準電壓 V Standard Voltage	頻率 Hz Frequency	功率 W Power	電流 A Current	轉速 R.P.M Rotation Speed	空氣量 m³/h Air Flow	防護等級 IP IP Level	噪音 dB(A) Noise	認證 Certification
AH1490-CA2	30-200 (非 PUMP 吐出量)	三相 230	50/60	150/180	0.8/0.7	1380/1550	3200/3800	54	62	CE
AH1490-CA3		三相 400	50/60	150/180	0.4/0.36	1380/1550	3200/3800	54	62	CE
AH1490-CA4		三相 440	50/60	200/260	0.43/0.4	1380/1550	3200/3800	54	62	CE

乙二醇使用者請洽詢經銷商 & 防爆電機驅動請洽詢經銷

AH 系列冷卻器
Plate - Fin Heat Exchangers
AH1680 - CA*

AH - 16 - 80 - C - A*
1 2 3 4 5

1	冷排形式
2	風扇英吋尺寸 : 16"
3	冷排規格
4	風扇罩
5	A*：交流 AC 電壓，詳見型號列表 D*：直流 DC 電壓，詳見型號列表

- 為保護冷卻器不破裂，當冷卻器裝置於回油迴路時，必須加裝防爆閥或旁通卸載迴路。建議最佳使用方式：使用另外一台小幫浦，抽取油箱內熱油供應冷卻器，使成一獨立循環回路。
- To avoid the leakage caused by peak pressure, an Anti-Explosion Valve or By-Pass Valve should be always mounted. Off-line cooling is strongly recommended. Pumping the oil from the tank to the heat exchanger with a separated cooling pump.

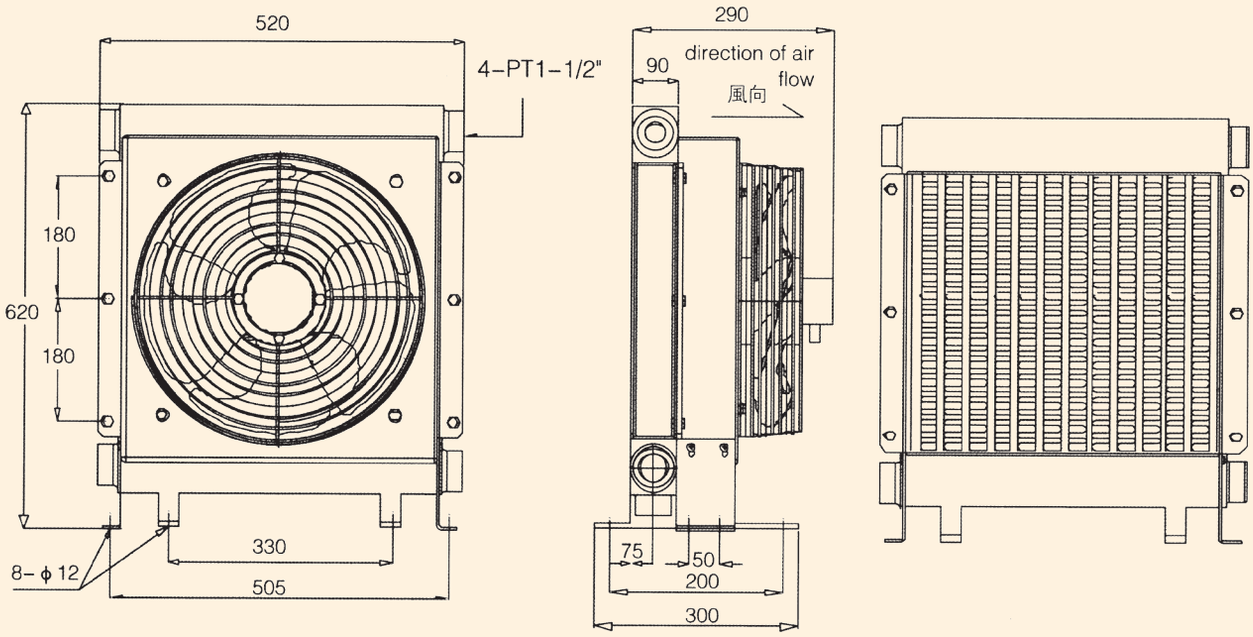

型號 Part No.	流量範圍 ℓ /min Flow Rate	標準電壓 V Standard Voltage	頻率 Hz Frequency	功率 W Power	電流 A Current	轉速 R.P.M Rotation Speed	空氣量 m³/h Air Flow	防護等級 IP IP Level	噪音 dB(A) Noise	認證 Certification
AH1680-CA2	30-250 (非 PUMP 吐出量)	三相 230	50/60	145/250	1.0/0.9	1380/1550	3200/3800	54	62	CE
AH1680-CA3		三相 400	50/60	145/250	0.4/0.36	1380/1550	3200/3800	54	62	CE
AH1680-CA4		三相 440	50/60	135/175	0.43/0.4	1380/1550	3200/3800	54	62	CE

乙二醇使用者請洽詢經銷商 & 防爆電機驅動請洽詢經銷

AH 系列冷卻器
Plate - Fin Heat Exchangers
AH1890 - CA*

AH - 18 - 90 - C - A*
1 2 3 4 5

1	冷排形式
2	風扇英吋尺寸 : 18"
3	冷排規格
4	風扇罩
5	A*：交流 AC 電壓，詳見型號列表 D*：直流 DC 電壓，詳見型號列表

- 為保護冷卻器不破裂，當冷卻器裝置於回油迴路時，必須加裝防爆閥或旁通卸載迴路。建議最佳使用方式：使用另外一台小幫浦，抽取油箱內熱油供應冷卻器，使成一獨立循環回路。
- To avoid the leakage caused by peak pressure, an Anti-Explosion Valve or By-Pass Valve should be always mounted. Off-line cooling is strongly recommended. Pumping the oil from the tank to the heat exchanger with a separated cooling pump.

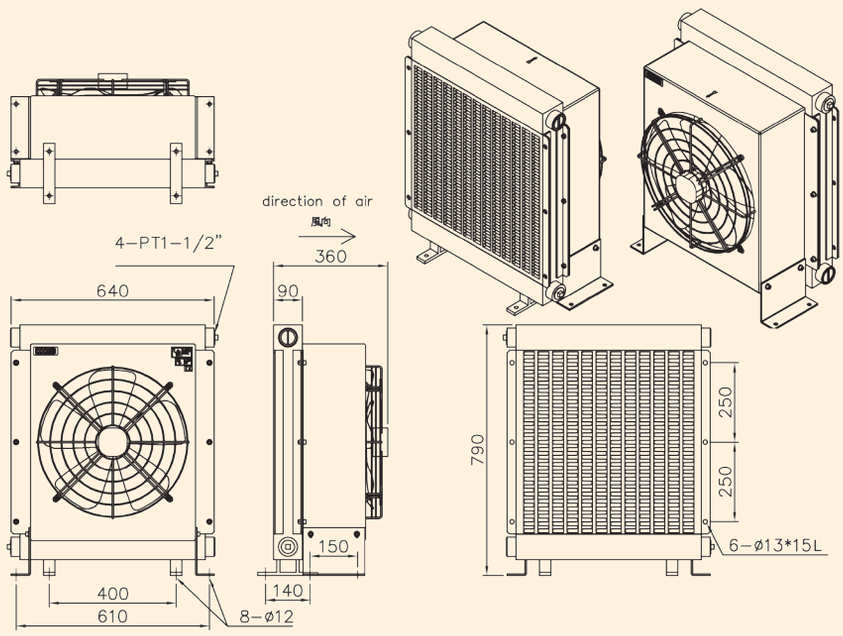

型號 Part No.	流量範圍 ℓ/min Flow Rate	標準電壓 V Standard Voltage	頻率 Hz Frequency	功率 W Power	電流 A Current	轉速 R.P.M Rotation Speed	空氣量 m³/h Air Flow	防護等級 IP IP Level	噪音 dB(A) Noise	認證 Certification
AH1890-CA2	30-250 (非 PUMP 吐出量)	三相 230	50/60	250/350	1.2/1.1	1380/1550	5200/6200	54	72	CE
AH1890-CA3		三相 400	50/60	250/350	0.70/0.65	1380/1550	5200/6200	54	72	CE
AH1890-CA4		三相 440	50/60	210/300	0.51/0.45	1380/1550	5200/6200	54	72	CE

乙二醇使用者請洽詢經銷商 & 防爆電機驅動請洽詢經銷

AH 系列冷卻器
Plate - Fin Heat Exchangers
AH2342 - CA*

AH	-	23	-	42	-	C	-	A*
1		2		3		4		5

1	冷排形式
2	風扇英吋尺寸 : 23",ø560m/m
3	冷排規格
4	風扇罩
5	A*：交流 AC 電壓，詳見型號列表 D*：直流 DC 電壓，詳見型號列表

- 為保護冷卻器不破裂，當冷卻器裝置於回油迴路時，必須加裝防爆閥或旁通卸載迴路。建議最佳使用方式：使用另外一台小幫浦，抽取油箱內熱油供應冷卻器，使成一獨立循環回路。
- To avoid the leakage caused by peak pressure, an Anti-Explosion Valve or By-Pass Valve should be always mounted. Off-line cooling is strongly recommended. Pumping the oil from the tank to the heat exchanger with a separated cooling pump.

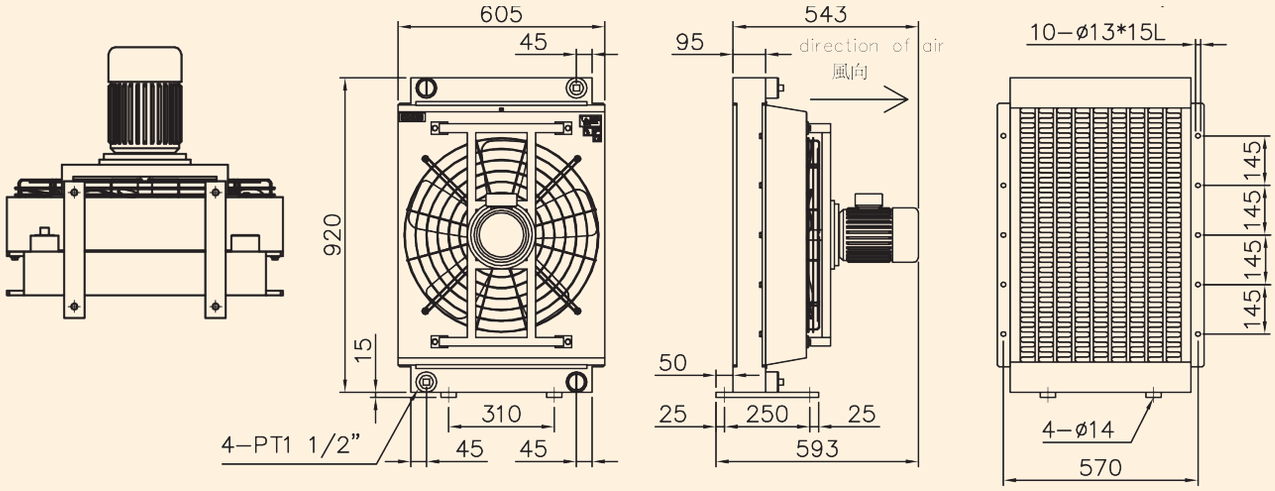

型號 Part No.	流量範圍 ℓ/min Flow Rate	標準電壓 V Standard Voltage	頻率 Hz Frequency	功率 W Power	電流 A Current	轉速 R.P.M Rotation Speed	空氣量 m³/h Air Flow	防護等級 IP IP Level	噪音 dB(A) Noise	認證 Certification
AH2342-CA*	50-250 (非 PUMP 吐出量)	三相 230-230/360-400	50	1.5kw	6.15-9.25 2.56-3.78	1400	7600	55	90	CE
		三相 240-270/420-460	60	1.75kw	6.15-9.25 2.56-3.78	1680	9120	55	90	CE

乙二醇使用者請洽詢經銷商 & 防爆電機驅動請洽詢經銷

AH 系列冷卻器
Plate - Fin Heat Exchangers
AH2342A - CA*

AH - 23 - 42A - C - A*

1 2 3 4 5

1	冷排形式
2	風扇英吋尺寸 : 23" ，ø560m/m
3	冷排規格
4	風扇罩
5	A*：交流 AC 電壓，詳見型號列表 D*：直流 DC 電壓，詳見型號列表

- 為保護冷卻器不破裂，當冷卻器裝置於回油迴路時，必須加裝防爆閥或旁通卸載迴路。建議最佳使用方式：使用另外一台小幫浦，抽取油箱內熱油供應冷卻器，使成一獨立循環回路。
- To avoid the leakage caused by peak pressure, an Anti-Explosion Valve or By-Pass Valve should be always mounted. Off-line cooling is strongly recommended. Pumping the oil from the tank to the heat exchanger with a separated cooling pump.

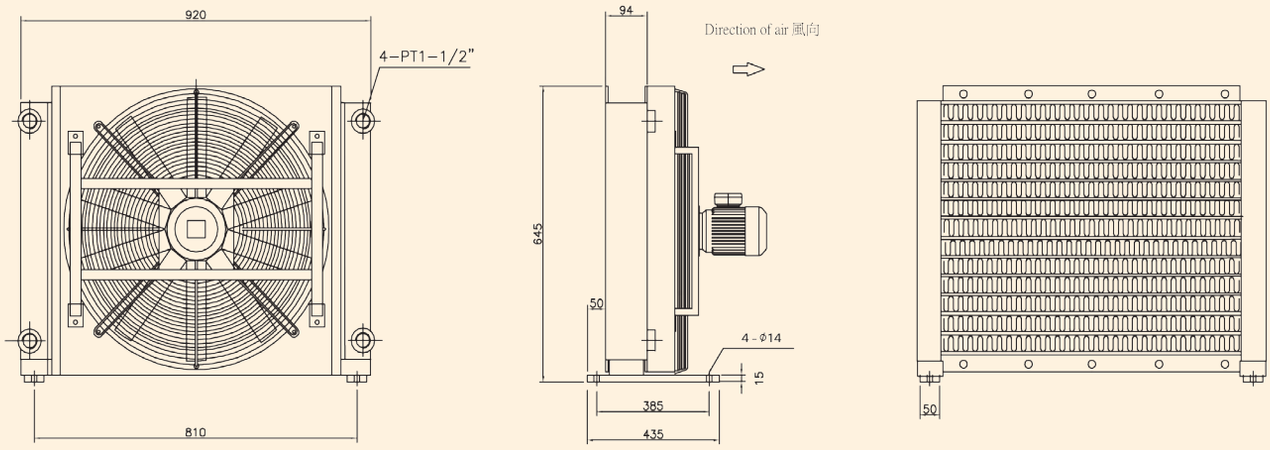

型號 Part No.	流量範圍 ℓ /min Flow Rate	標準電壓 V Standard Voltage	頻率 Hz Frequency	功率 W Power	電流 A Current	轉速 R.P.M Rotation Speed	空氣量 m³/h Air Flow	防護等級 IP IP Level	噪音 dB(A) Noise	認證 Certification
AH2342-CA*	50-250 (非 PUMP 吐出量)	三相 230-230/360-400	50	1.5kw	6.15-9.25 2.56-3.78	1400	7600	55	90	CE
		三相 240-270/420-460	60	1.75kw	6.15-9.25 2.56-3.78	1680	9120	55	90	CE

乙二醇使用者請洽詢經銷商 & 防爆電機驅動請洽詢經銷

AW 系列冷卻器
Plate - Fin Heat Exchangers
AW0607 - CA*

AW - 06 - 07 - C - A*

1 2 3 4 5

1	冷排形式
2	風扇英吋尺寸，附溫度保溫功能 : 6"
3	冷排規格
4	風扇罩
5	A*：交流 AC 電壓，詳見型號列表 D*：直流 DC 電壓，詳見型號列表

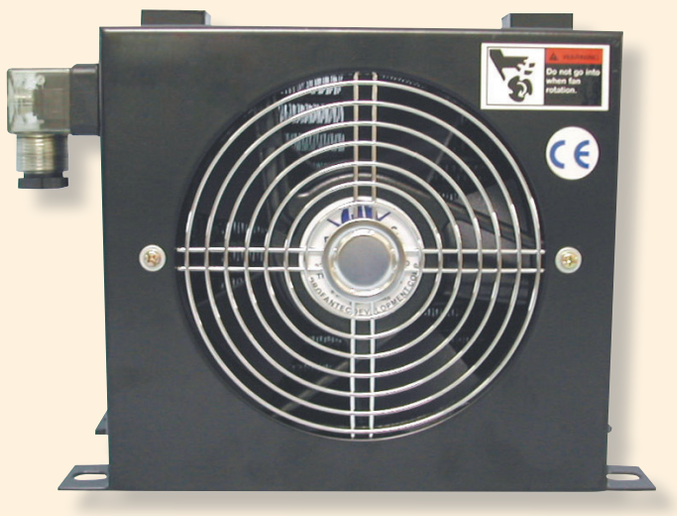

- 適合高壓活塞或輪葉可變容量幫浦，卸油口冷卻或獨立循環迴路。
- Suitable for the drain port in high-pressure variable piston pump and vane pump, or off-line circuit.

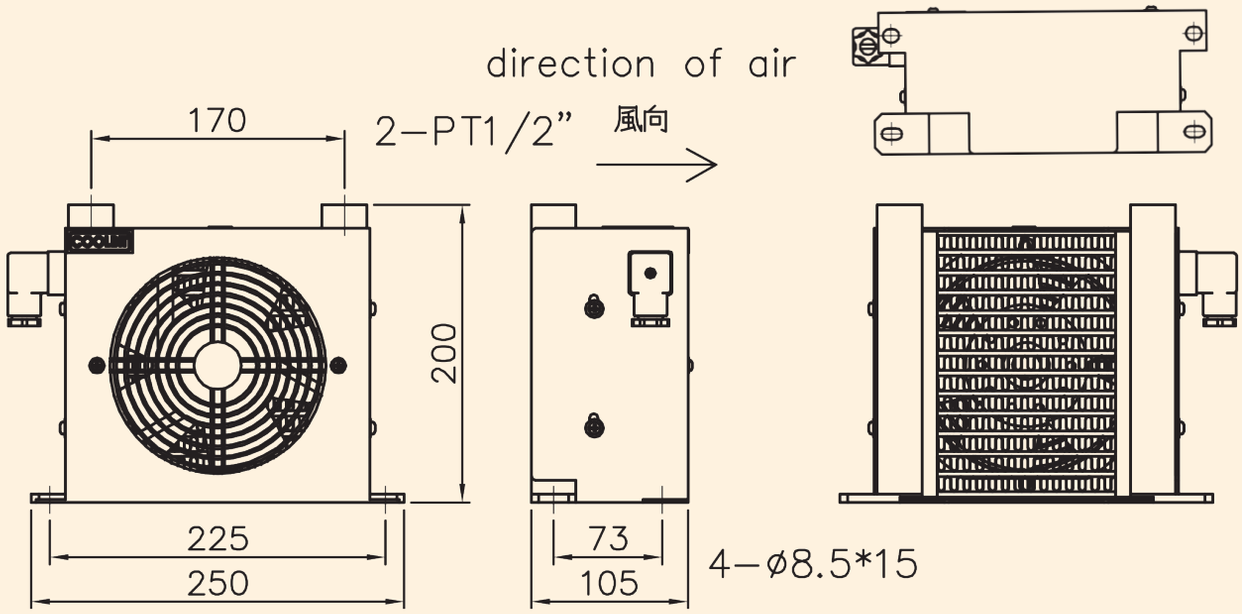

型號 Part No.	流量範圍 ℓ /min Flow Rate	標準電壓 V Standard Voltage	頻率 Hz Frequency	功率 W Power	電流 A Current	轉速 R.P.M Rotation Speed	空氣量 m³/h Air Flow	防護等級 IP IP Level	噪音 dB(A) Noise	認證 Certification	備註 Note
AW0607-CA3	1-20 (非 PUMP 吐出量)	單相 380	50/60	30/25	0.16/0.14	2580/3450	457/553	54	42/48	CE	附溫度保護 With Thermal Protection Switch
AW0607-CA2		單相 230	50/60	45/37	0.27/0.23	2580/3450	457/553	54	42/48	CE	
AW0607-CA1		單相 115	50/60	45/37	0.6/0.5	2580/3450	457/553	54	42/48	CE	
AW0607-CD1		DC12		12	1.0	2700	445	67	40	CE	
AW0607-CD2		DC24		12	0.5	2700	445	67	40	CE	

AW 系列冷卻器
Plate - Fin Heat Exchangers
AW0608 - CA*

AW	-	06	-	08	-	C	-	A*
1		2		3		4		5

1	冷排形式
2	風扇英吋尺寸，附溫度保溫功能 : 6"
3	冷排規格
4	風扇罩
5	A*：交流 AC 電壓，詳見型號列表 D*：直流 DC 電壓，詳見型號列表

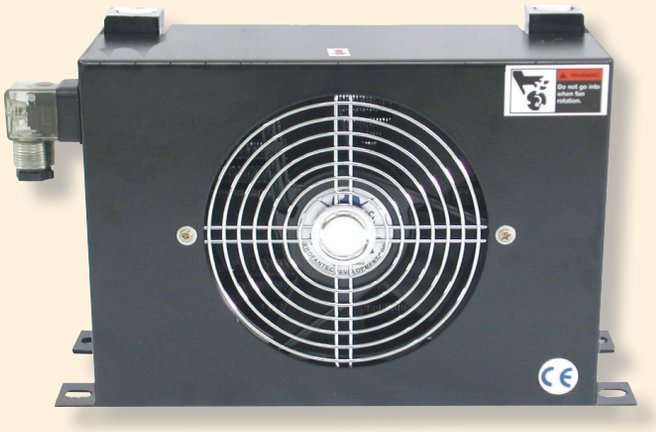

- 適合高壓活塞或輪葉可變容量幫浦，卸油口冷卻或獨立循環迴路。
- Suitable for the drain port in high-pressure variable piston pump and vane pump, or off-line circuit.

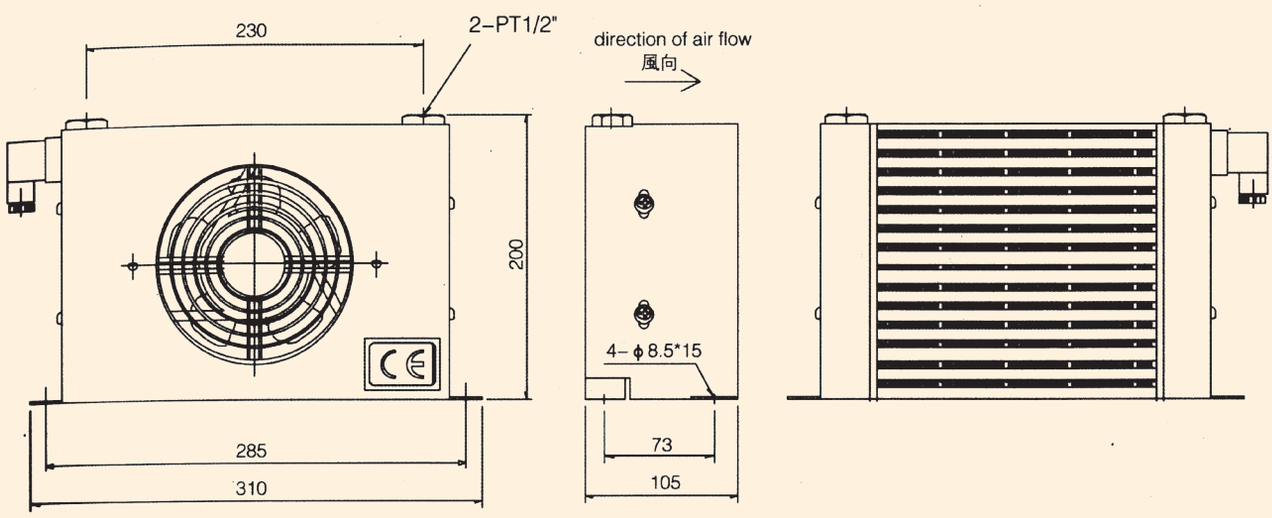

型號 Part No.	流量範圍 ℓ /min Flow Rate	標準電壓 V Standard Voltage	頻率 Hz Frequency	功率 W Power	電流 A Current	轉速 R.P.M Rotation Speed	空氣量 m³/h Air Flow	防護等級 IP IP Level	噪音 dB(A) Noise	認證 Certification	備註 Note
AW0608-CA3	1-20 (非 PUMP 吐出量)	單相 380	50/60	30/25	0.16/0.14	2850/3450	457/553	54	42/48	CE	附溫度保護 With Thermal Protection Switch
AW0608-CA2		單相 230	50/60	45/37	0.27/0.23	2850/3450	457/553	54	42/48	CE	
AW0608-CA1		單相 115	50/60	45/37	0.6/0.5	2850/3450	457/553	54	42/48	CE	
AW0608-CD1		DC12		12	1.0	2700	445	67	40	CE	
AW0608-CD2		DC24		12	0.5	2700	445	67	40	CE	

AW 系列冷卻器
Plate - Fin Heat Exchangers
AW0608L - CA*

AW - 06 - 08L - C - A*

1 2 3 4 5

1	冷排形式
2	風扇英吋尺寸，附溫度保溫功能 : 6"
3	冷排規格
4	風扇罩
5	A*：交流 AC 電壓，詳見型號列表 D*：直流 DC 電壓，詳見型號列表

- 適合高壓活塞或輪葉可變容量幫浦，卸油口冷卻或獨立循環迴路。
- Suitable for the drain port in high-pressure variable piston pump and vane pump, or off-line circuit.

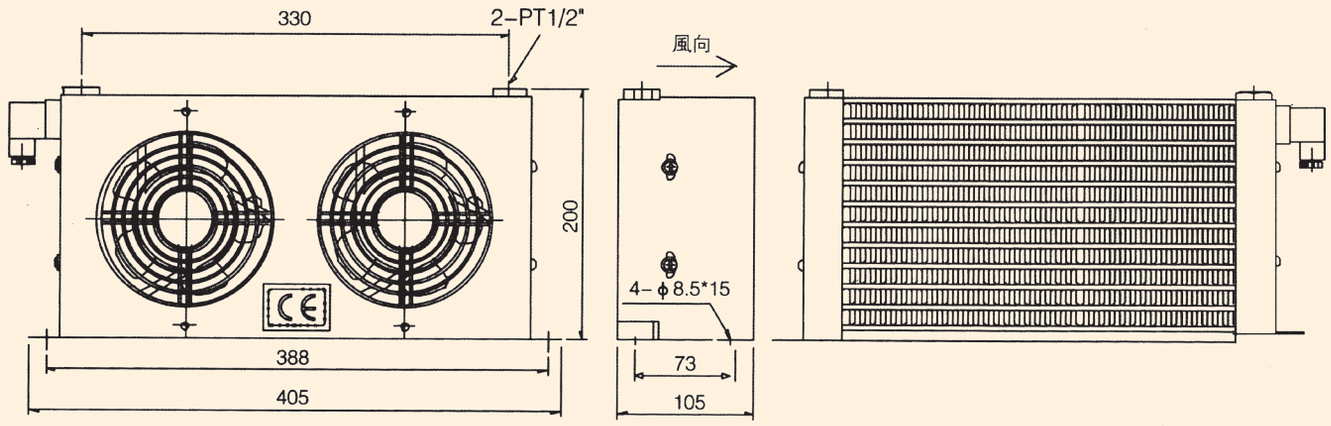

型號 Part No.	流量範圍 ℓ /min Flow Rate	標準電壓 V Standard Voltage	頻率 Hz Frequency	功率 W Power	電流 A Current	轉速 R.P.M Rotation Speed	空氣量 m³/h Air Flow	防護等級 IP IP Level	噪音 dB(A) Noise	認證 Certification	備註 Note
AW0608L-CA3	1-20 (非 PUMP 吐出量)	單相 380	50/60	60/50	0.32/0.28	2580/3450	914/1106	54	42/48	CE	附溫度保護 With Thermal Protection Switch
AW0608L-CA2		單相 230	50/60	90/74	0.54/0.46	2580/3450	914/1106	54	42/48	CE	
AW0608L-CA1		單相 115	50/60	90/74	1.2/1.0	2580/3450	914/1106	54	42/48	CE	
AW0608L-CD1		DC12		12x2	1.0x2	2700	890	67	40	CE	
AW0608L-CD2		DC24		12x2	0.5x2	2700	890	67	40	CE	

Plate - Fin Heat Exchangers

AL - * **

1 2

1	AL Cooler	
2	Size	609 --- PT 1/2"
		404 --- PT 1/2"
		608 --- PT 3/8"

- ECO Heat-Exchanger
- Material: Aluminum Alloy
- The material and and grade are same as the European Brand.
- Suitable for Drain-cooling or install in the Off-line circuit.
- Only suitable for the drain port in varibale vane pump which working pressure is under 70 Bar (Drain Only).
- Applicable Industries: CNC Lathe Machine, CNC Grinding Machine, CNC Milling Machine, Hydraulic Cutting Machine, High Speed Lathe, Gear Hobbing Machine, Hydraulic System

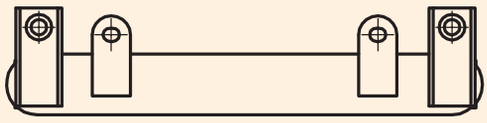

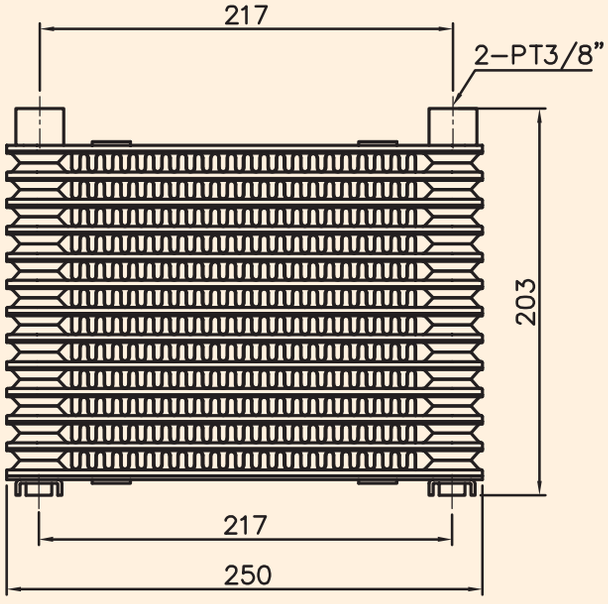

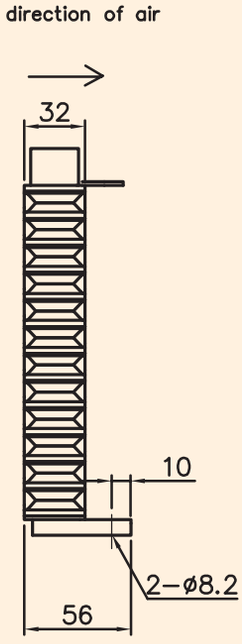

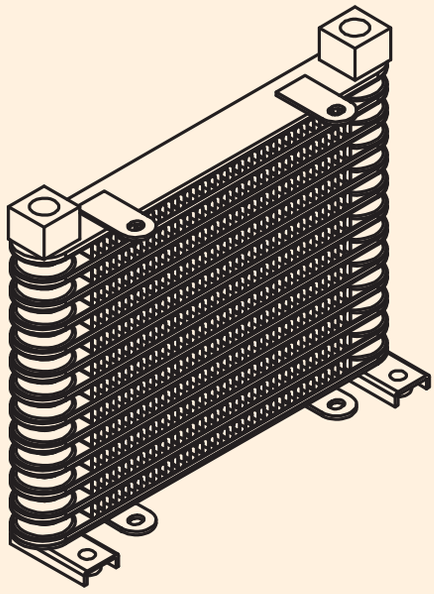

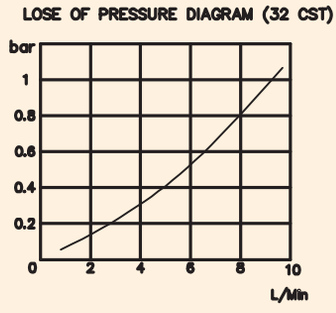

型號 Part No.	A	B	C	D	E	F	Weight Kg
AL608	3/8"	32	56	217	203	250	0.75
AL404	1/2"	42	66	217	203	250	1
AL609	1/2"	32	56	217	203	250	0.75

AL 系列冷卻器
Plate - Fin Heat Exchangers
AL*** - A*

AL - * - A***

1 2 2

1	冷排形式	
2	冷排 規格：	609---PT1/2"
		404---PT1/2"
		608---PT3/8"
3	A*：交流 AC 電壓，詳見型號列表 D*：直流 DC 電壓，詳見型號列表	

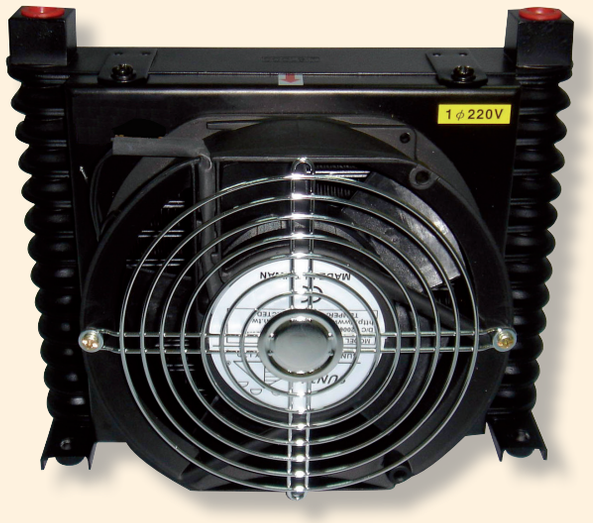

- 僅適合於可變容量輪葉幫浦，使用壓力在 70Bar 以下之卸油口 (Drain)。
- Only suitable for the drain port in varibale vane pump which working pressure is under 70 Bar (Drain Only).

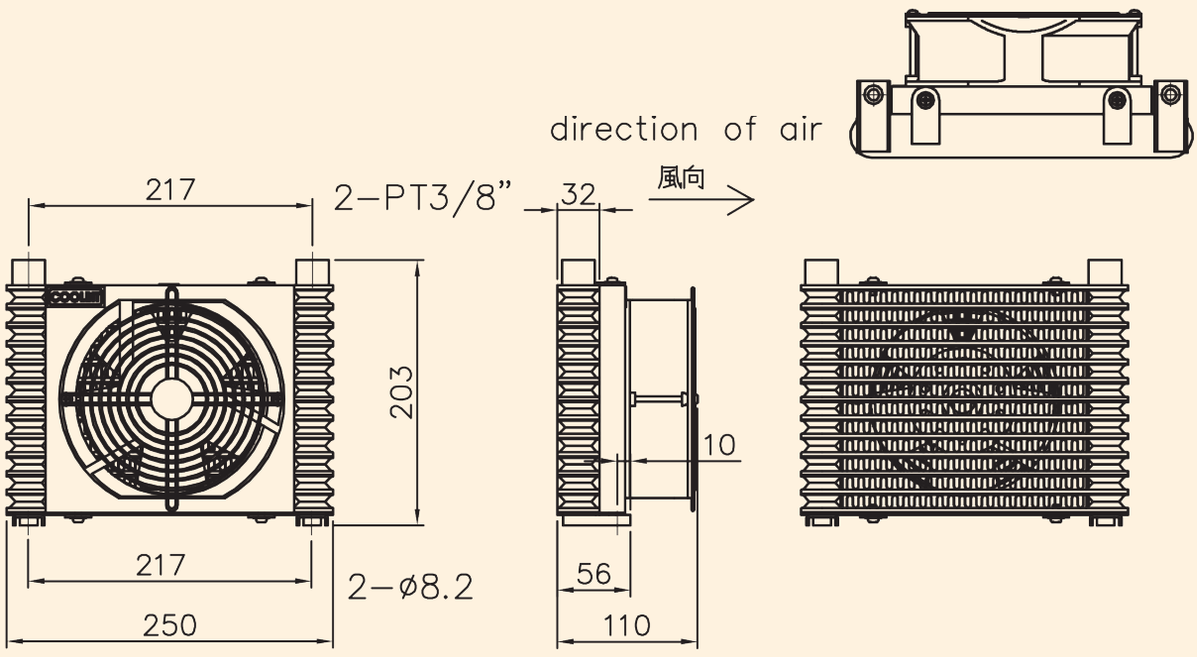

型號 Part No.	流量範圍 ℓ /min Flow Rate	標準電壓 V Standard Voltage	頻率 Hz Frequency	功率 W Power	電流 A Current	轉速 R.P.M Rotation Speed	空氣量 m³/h Air Flow	防護等級 IP IP Level	噪音 dB(A) Noise	認證 Certification	備註 Note
AL***-A3	1-10 (非 PUMP 吐出量)	單相 380	50/60	30/25	0.16/0.14	2580/3450	457/553	54	42/48	CE	附溫度保護 With Thermal Protection Switch
AL***-A2		單相 230	50/60	45/37	0.27/0.23	2580/3450	457/553	54	42/48	CE	
AL***-A1		單相 115	50/60	45/37	0.6/0.5	2580/3450	457/553	54	42/48	CE	
AL***-D1		DC12		12	1.0	2700	445	67	40	CE	
AL***-D2		DC24		12	0.5	2700	445	67	40	CE	

AL 系列冷卻器
Plate - Fin Heat Exchangers
AL*** - CA*

AL - * - C - A***

1 2 3 4

1	冷排形式
2	風扇英吋尺寸，附溫度保溫功能 : 6"
3	冷排規格
4	風扇罩
5	A*：交流 AC 電壓，詳見型號列表 D*：直流 DC 電壓，詳見型號列表

- 僅適合於可變容量輪葉幫浦，使用壓力在 70Bar 以下之卸油口 (Drain)。
- Only suitable for the drain port in varibale vane pump which working pressure is under 70 Bar (Drain Only).

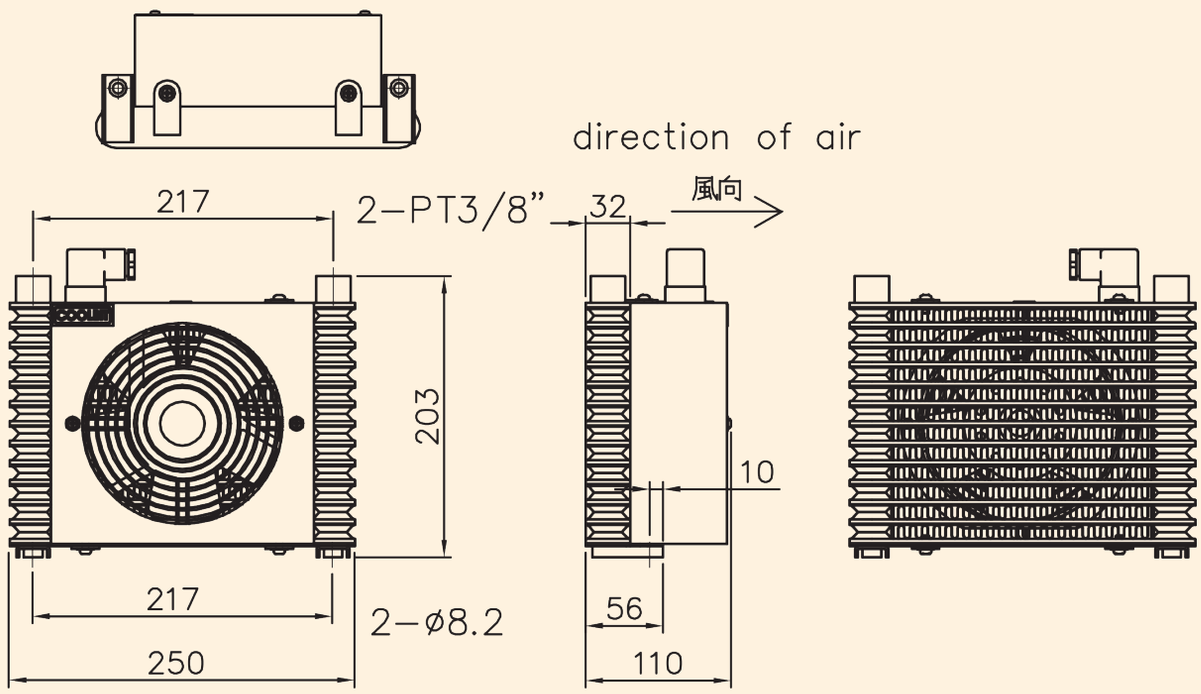

型號 Part No.	流量範圍 ℓ /min Flow Rate	標準電壓 V Standard Voltage	頻率 Hz Frequency	功率 W Power	電流 A Current	轉速 R.P.M Rotation Speed	空氣量 m³/h Air Flow	防護等級 IP IP Level	噪音 dB(A) Noise	認證 Certification	備註 Note
AL***-CA3	1-10 (非 PUMP 吐出量)	單相 380	50/60	30/25	0.16/0.14	2580/3450	457/553	54	42/48	CE	附溫度保護 With Thermal Protection Switch
AL***-CA2		單相 230	50/60	45/37	0.27/0.23	2580/3450	457/553	54	42/48	CE	
AL***-CA1		單相 115	50/60	45/37	0.6/0.5	2580/3450	457/553	54	42/48	CE	
AL***-CD1		DC12		12	1.0	2700	445	67	40	CE	
AL***-CD2		DC24		12	0.5	2700	445	67	40	CE	

AL 系列冷卻器
Plate - Fin Heat Exchangers
AL*** - 4A*

AL - *** - 4 - A*
1 2 3 4

1	冷排形式	
2	冷排 規格：	609---PT1/2"
		404---PT1/2"
		608---PT3/8"
3	4 吋風扇	
4	A*：交流 AC 電壓，詳見型號列表 D*：直流 DC 電壓，詳見型號列表	

■ 僅適合於可變容量輪葉幫浦，使用壓力在 70Bar 以下之卸油口 (Drain)。

■ Only suitable for the drain port in varibale vane pump which working pressure is under 70 Bar (Drain Only).

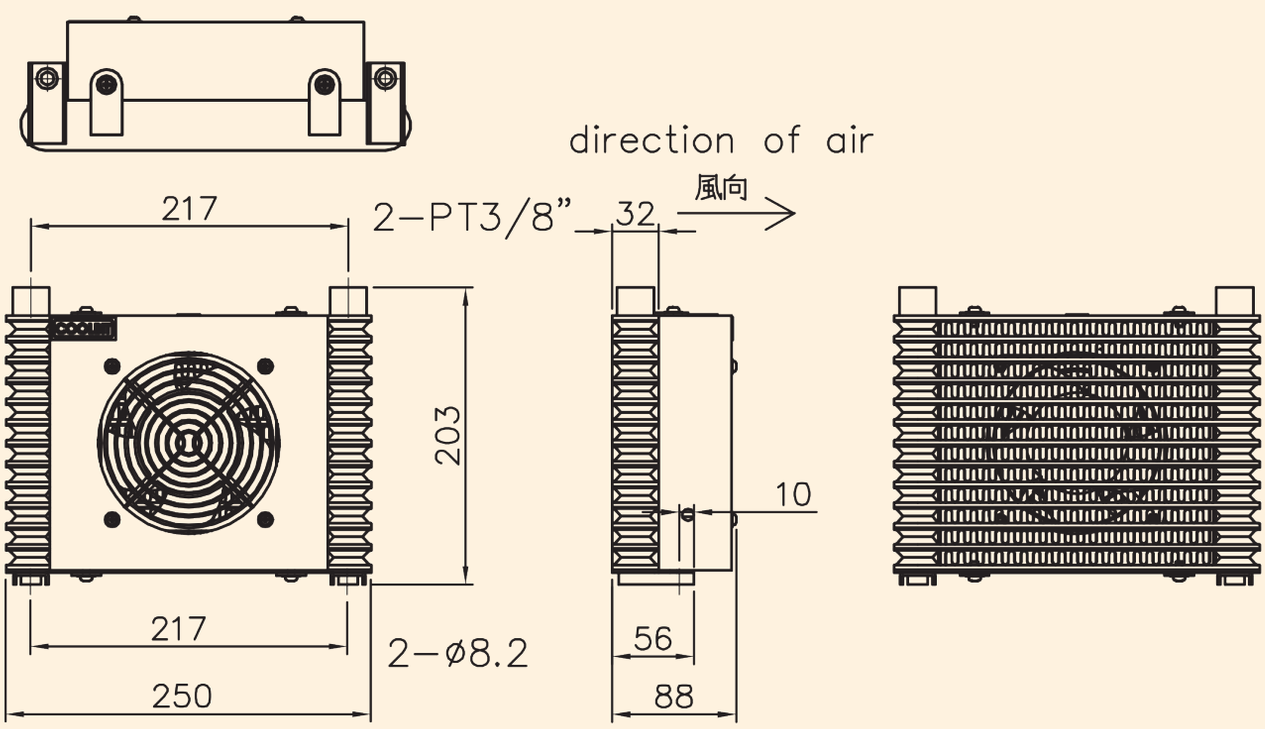

型號 Part No.	流量範圍 ℓ /min Flow Rate	標準電壓 V Standard Voltage	頻率 Hz Frequency	功率 W Power	電流 A Current	轉速 R.P.M Rotation Speed	空氣量 m³/h Air Flow	防護等級 IP IP Level	噪音 dB(A) Noise	認證 Certification	備註 Note
AL***-4A	1-10 (非 PUMP 吐出量)	單相 230	50/60	12	0.13/0.11	2600/2800	248/252	54	35	CE	附溫度保護 With Thermal Protection Switch
AL***-4A1		單相 115	50/60	12	0.26/0.22	2600/2800	248/252	54	35	CE	

OMAX

MEMO